INTERRUPTOR DE CONTACTO / TAMPER SWITCH

Tamper Switch

SFTAMP01 /SFTAMP02

Especificacion

- Aplicación en cajones, gabinetes, puertas, etc.
- Hecho por un interruptor de láminas.
- Caja de plástico blanco de alto impacto.
- **Rango de cable para los terminales de tornillo:** 18 AWG / 22 AWG .
- **Color**: Blanco.

Dimensiones (mm)

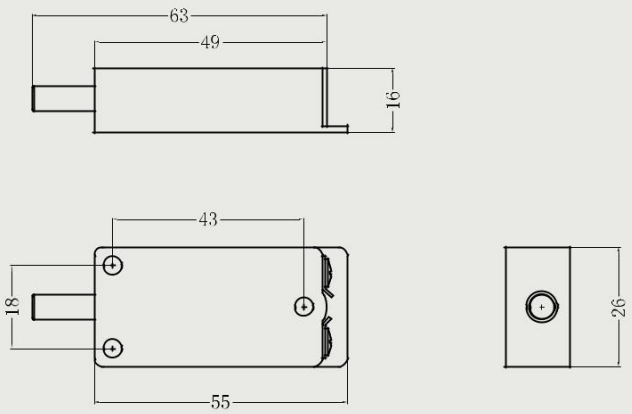

SFTAMP01 - 02

Informacion Tecnica

Numero de Parte	Tipo de Lazo	Reed Form	GAP[Inch(mm)]	Resistencia Máxima(Ohm)	Voltaje Máximo (VDC)
SFTAMP01	Cerrado	N/O	0.33(8.4)	0.150	12
SFTAMP02	Abierto	N/C	0.33(8.4)	0.150	12