XMRDOMEAHD

Características principales

- Solución perfecta para vehiculos
- Tamaño compacto y ligero
- Tecnología anti-vibración

Resumen

Cámara domo que brinda imagen de alta resolución. Especial para uso interno con micrófono interconstruido con tecnología anti-vibración

Especificaciones

CMOS	1/3 1.3M pixel CMOS
Resolución	720P (1MP)
Iluminación mínima	0 Lux when IR on
Sync system	Inter-sync
Scanning system	2:1 interlaced
S/N	≥50dB (AGC off)
Lente	2.8mm
Electronic shutter	Auto
White balance mode	Auto
Color to black	Ext
Gamma Correction	0.45
Audio	Micrófono interconstruido
Salida de vídeo	Tecnología AHD, conector aviación de 4 pines
IR	IR con distancia de 5 metros
Alimentación	12 vcd
Consumo máximo	120mA/DC
Temperatura soportada	-40°C ~ 70°C
Peso	205g

Dimension (Unit: mm)

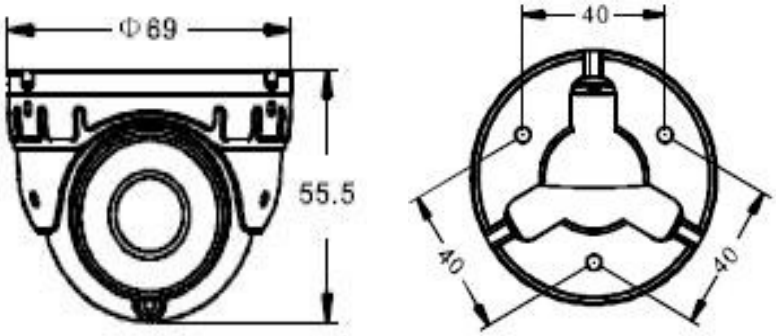

Audio Output
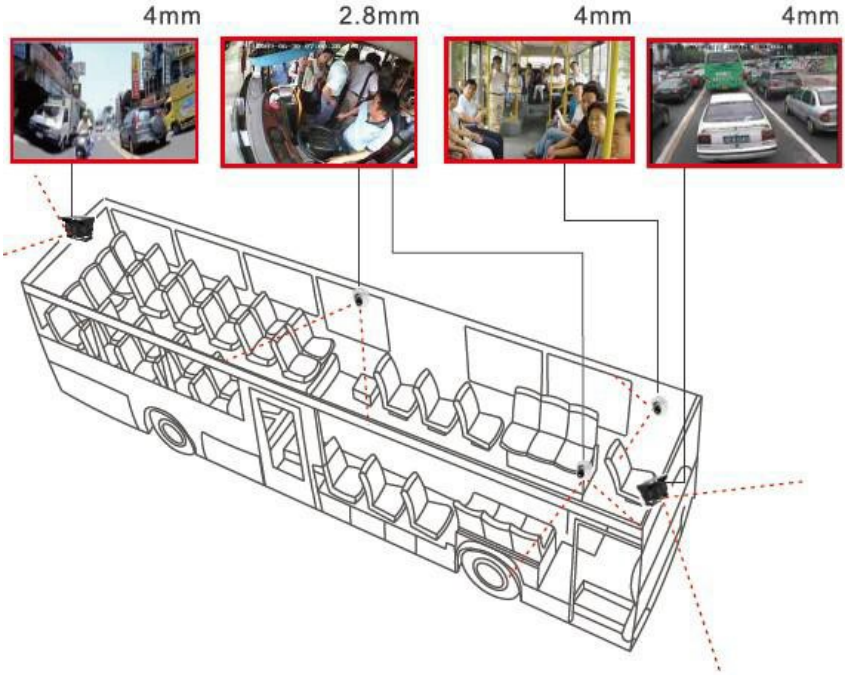
Solution Reference